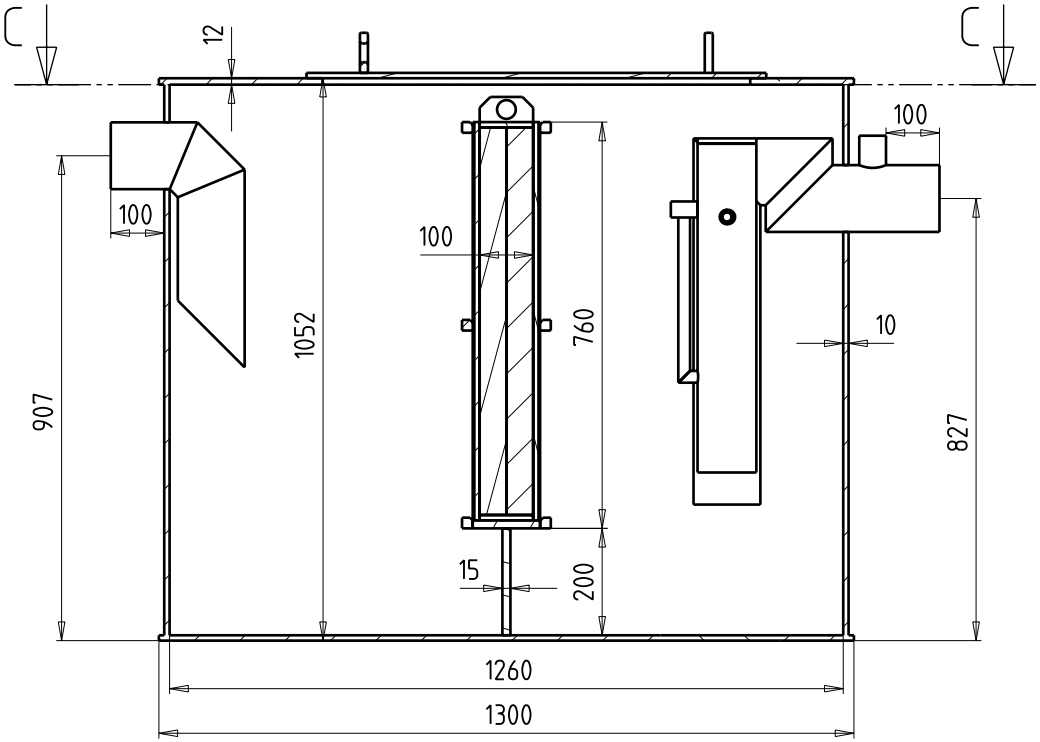

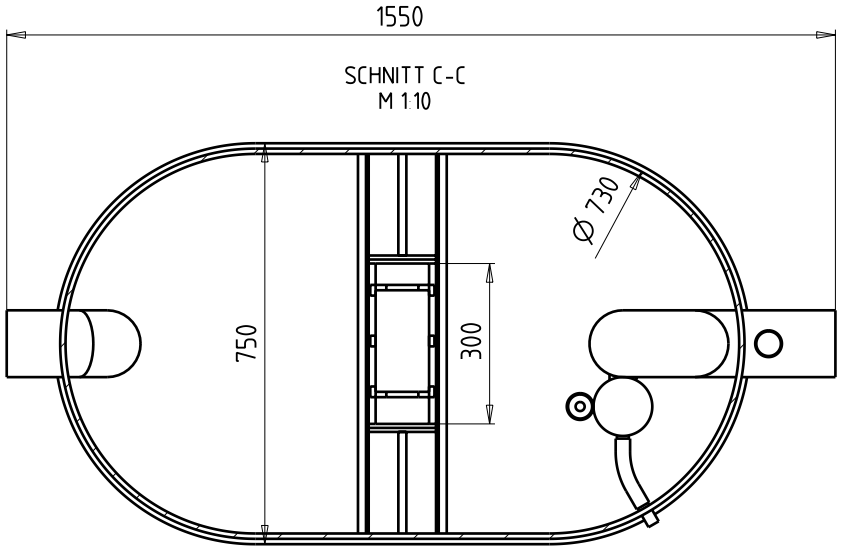

SCHNITT C-C
M 1:10

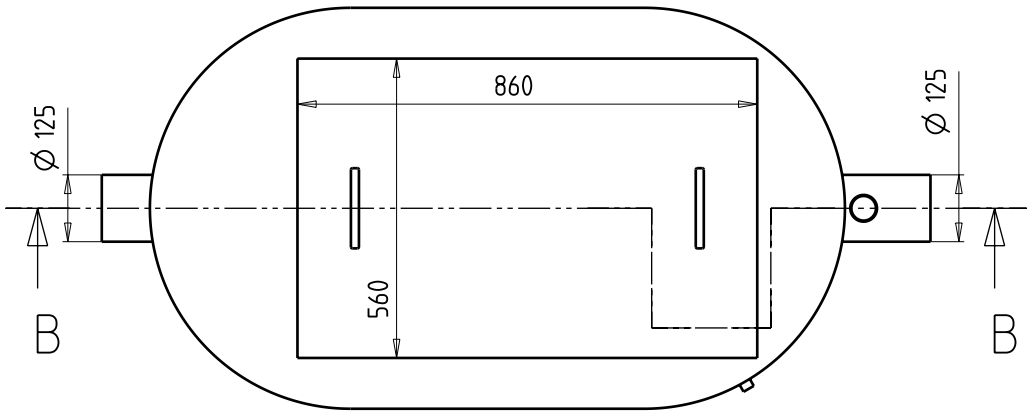

SCHNITT B-B
M 1:10

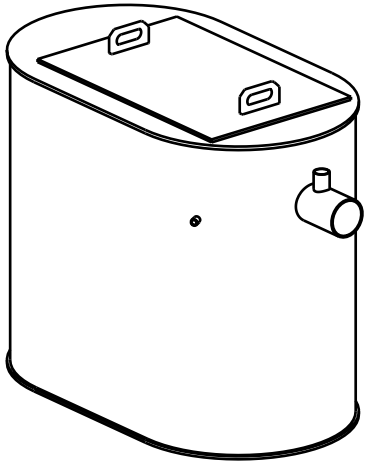

				Allgemeintoleranz DIN 7168 mittel		Maßstab	Auftragsnummer	DXF - Kontur	
								Drehen	Fräsen
					Datum	Name	Benennung		
				Bearb	19.05.2008	Baschinger Klaus	ecoLine-a NG03-with ADD HDPE		
				Geprüft					
				Norm					
				ECOTECHNIC TECHNOLOGY THAT SEPARATES Ecotechnic GmbH & Co KG 4673 Gaspoltshofen/Austria Tel(+43)7735 7320-0 Fax-58 support@ecotechnic.at http://www.ecotechnic.at			Gesamtgewicht	Zeichnungsnr 103318-00-F1	
Index	Änderung	Datum	Name						

Schutzvermerk nach DIN 34 beachten